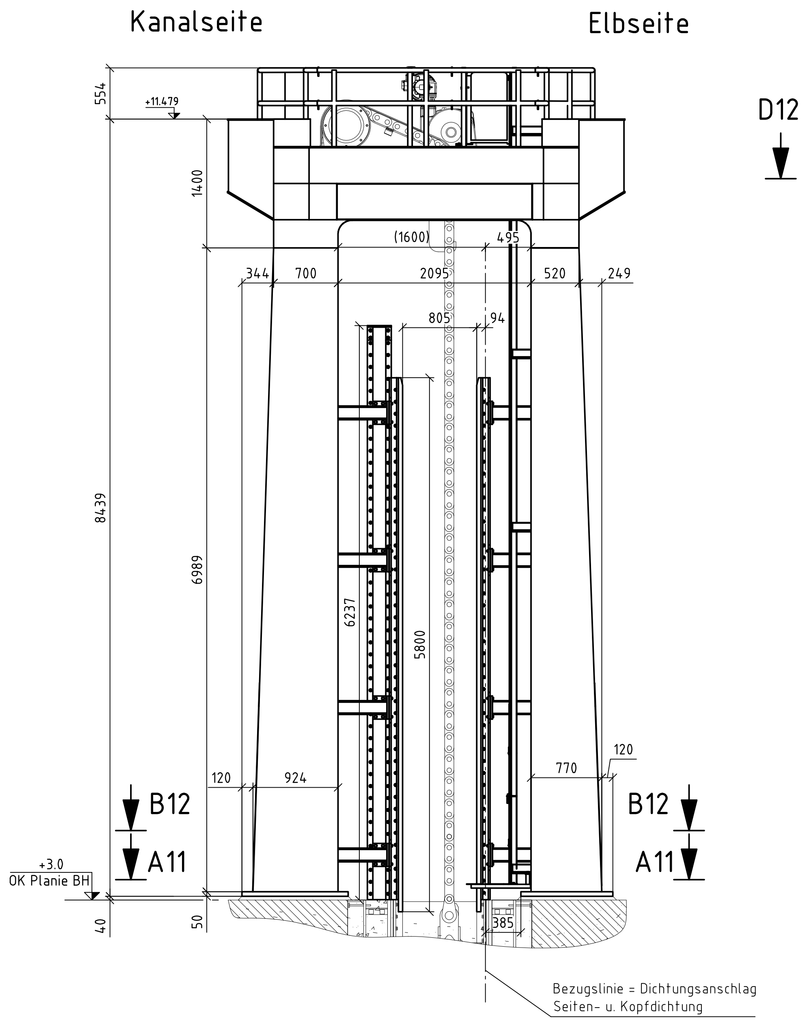

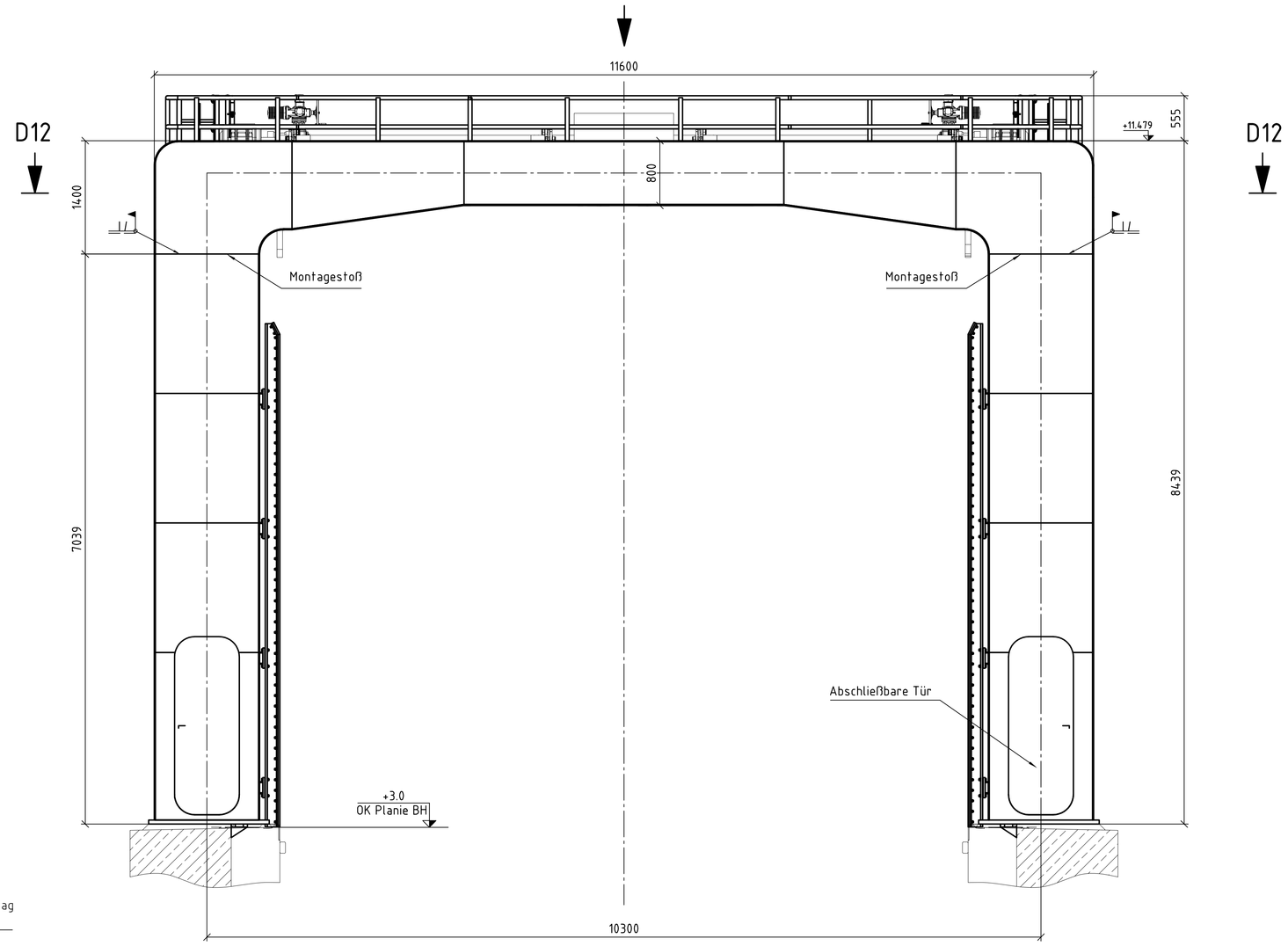

Begehungskonzept

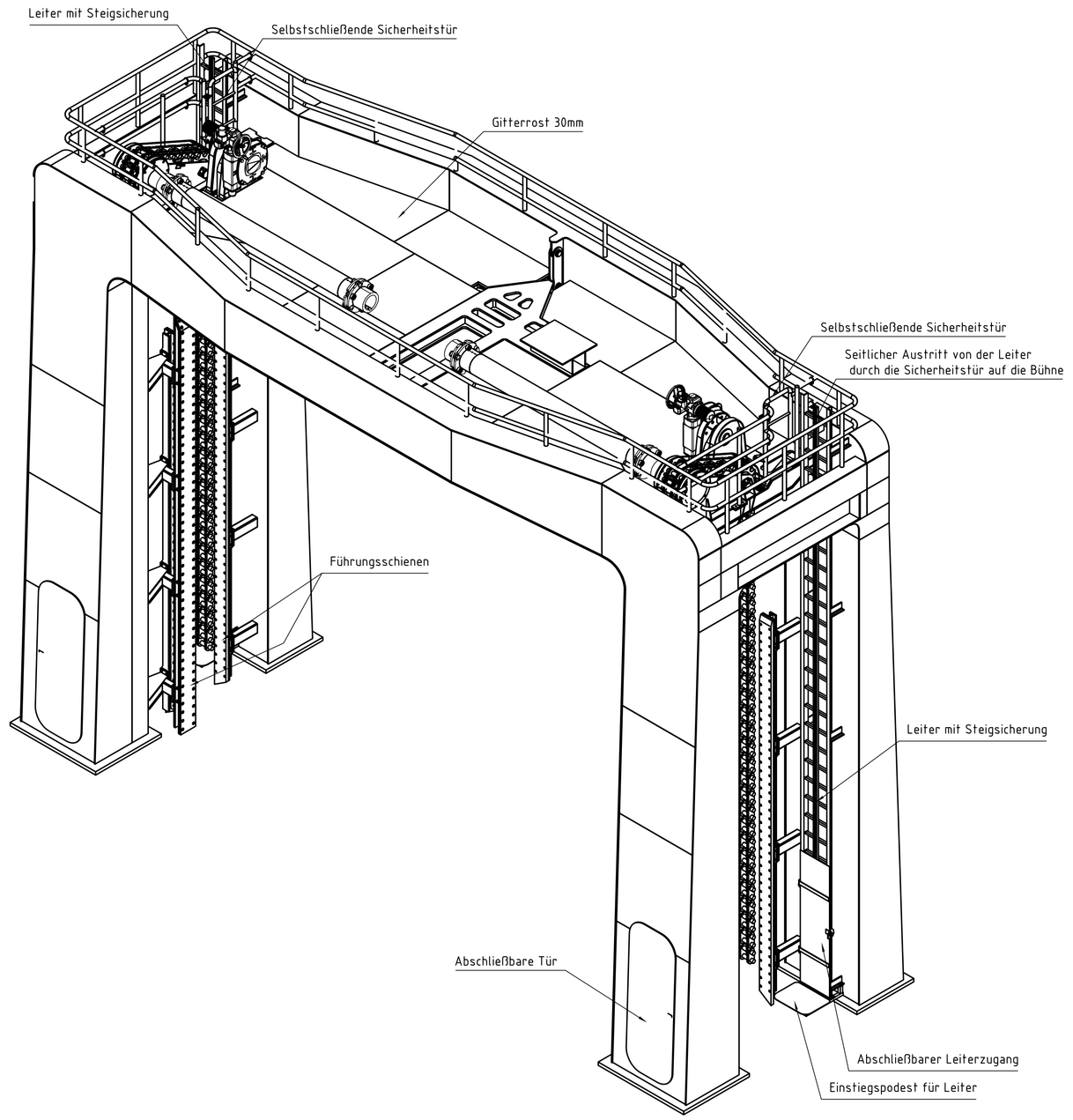

Schnitt A11-A11

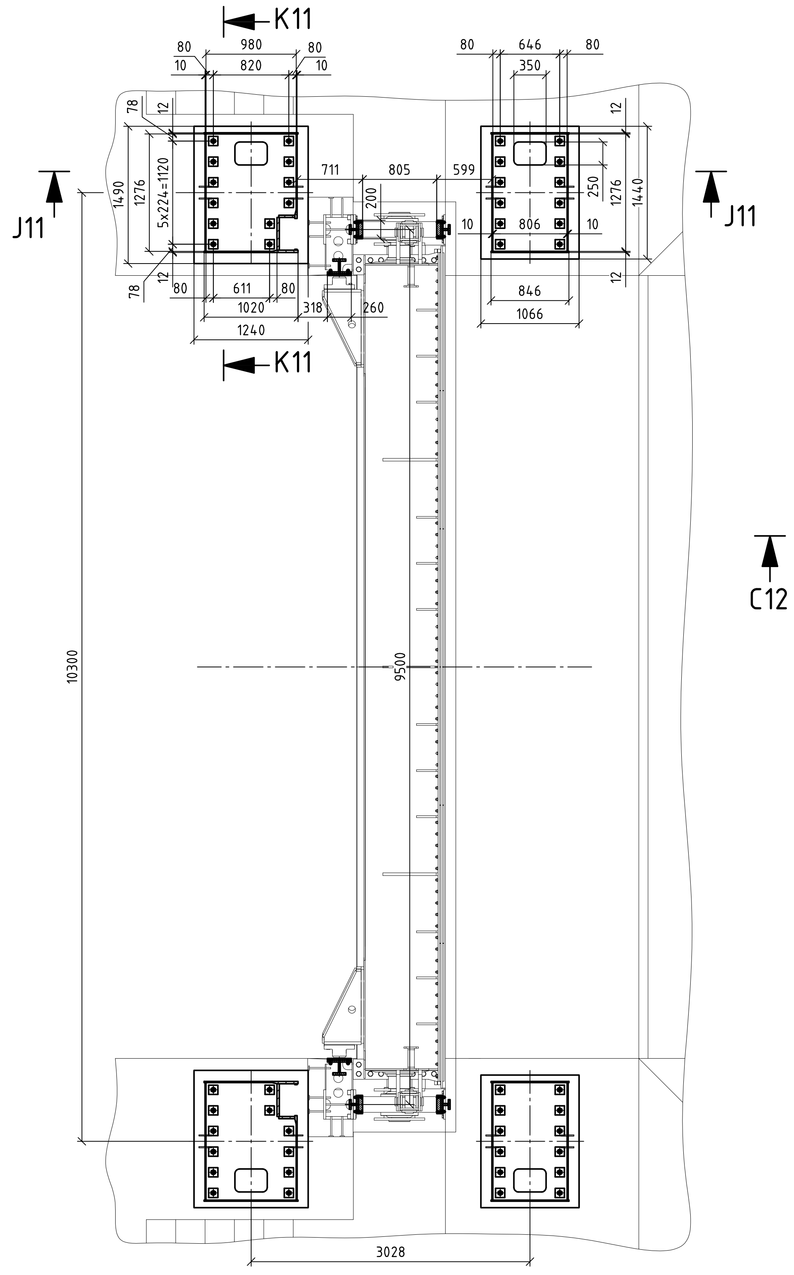

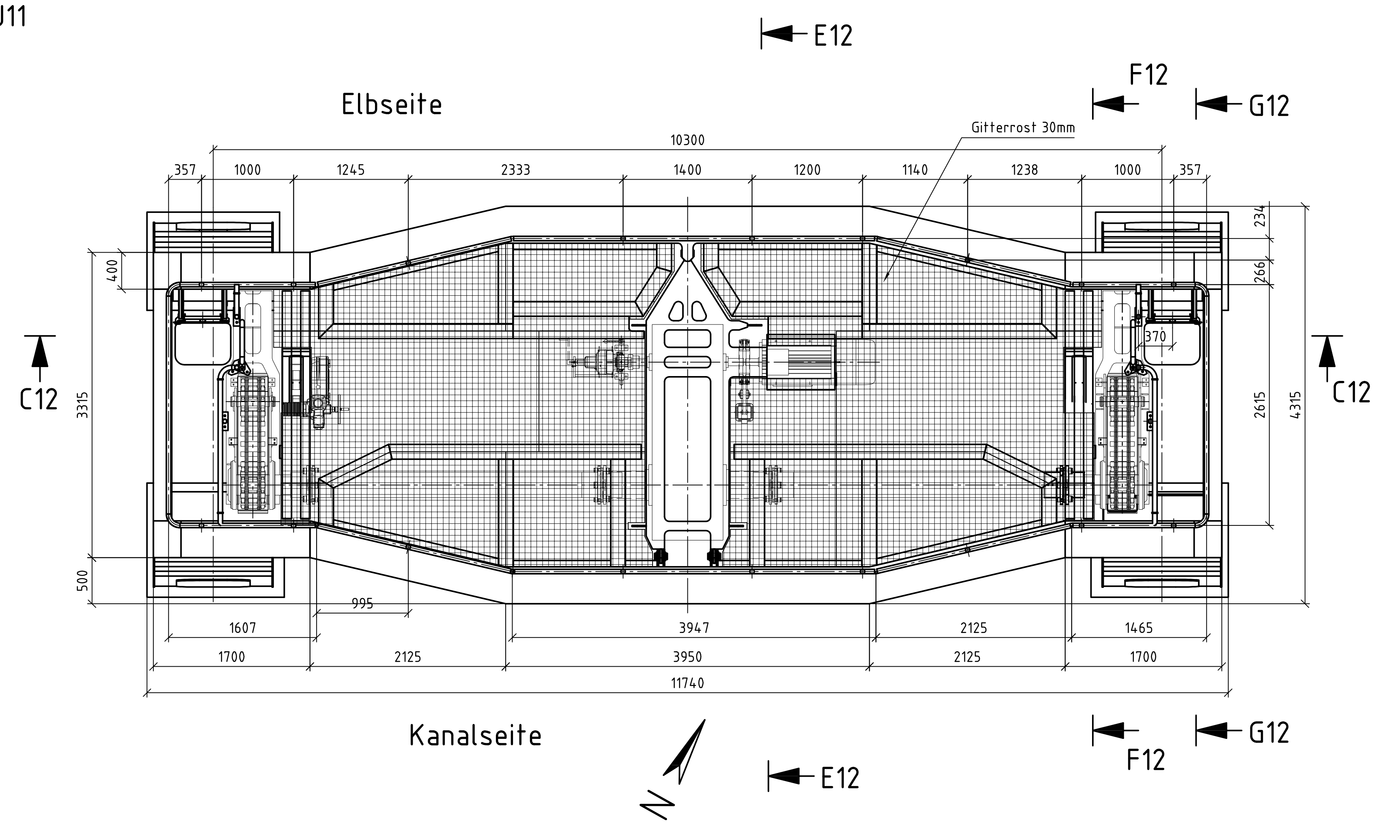

Schnitt K11-K11

M 1:20

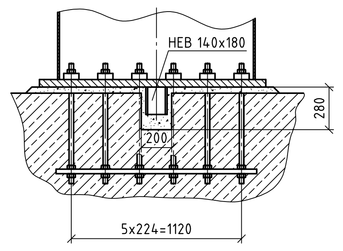

Schnitt J11-J11

M 1:20

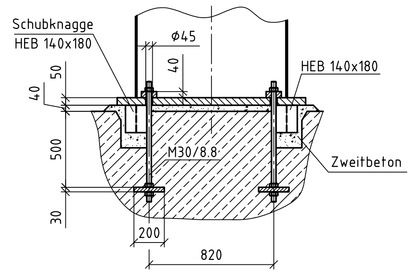

Nr.	Datum	Name	Änderungen
a			
b			
c			
d			

Projekt:
Neubau der Hadelner Kanalschleuse

Auftraggeber:
Niedersächsischer Landesbetrieb
für Wasserwirtschaft, Küsten- und Naturschutz
- Betriebsstelle Stade -

Planung:
ArGe INROS LACKNER / SPEZIALBAU ENGINEERING
INROS LACKNER. Beratende Ingenieure
SBE ENGINEERING
c/o INROS LACKNER Lüner Straße 8 28199 Bremen Tel. 0421/65 84 10 Fax 0421/65 84 110

Blattbezeichnung:
Portal - Tor 3

Planungsphase:
Antrag auf Planfeststellung
Anlage F - Blatt 4

Projekt-Nr.: 2015-0093

Maßstab: 1:33

Datum: 01.07.2016
gezeichnet: Schröder
geprüft:
gesehen: Scholz

Zeichnungs-Nr.: GP-Z-BH-SB-0201 A0